적 용 규 격 SPECIFICATION APPLIED	

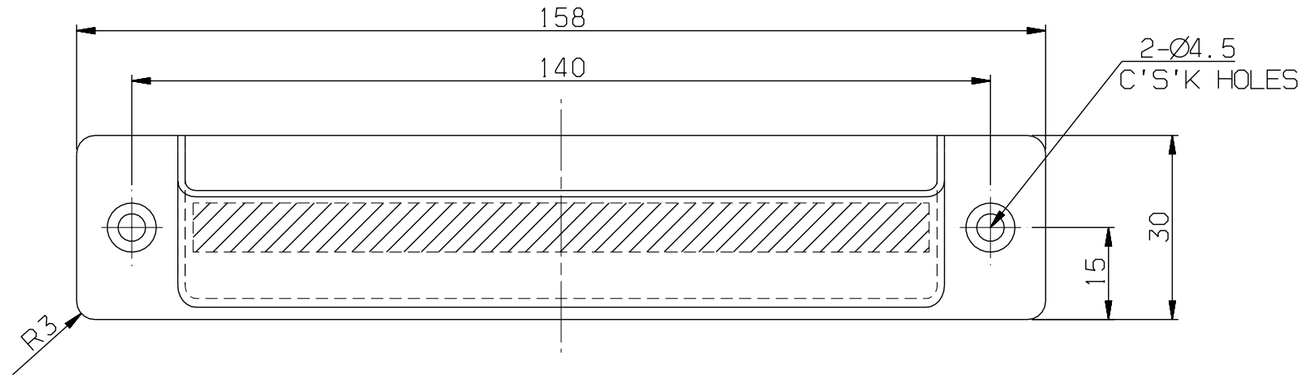

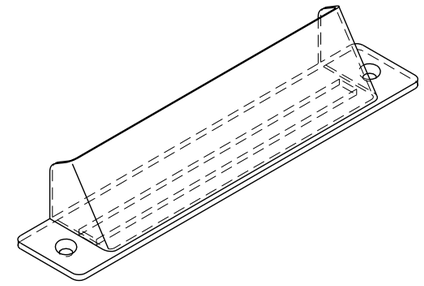

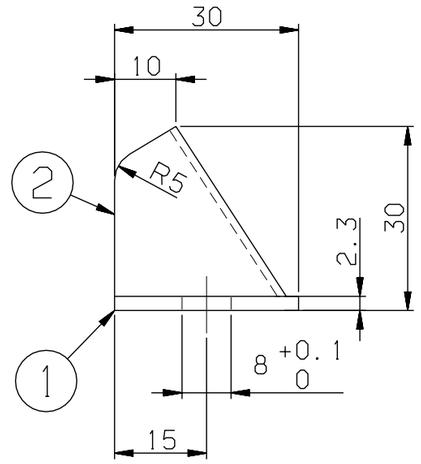

두께 THICKNESS			
	~ 40	2	4
	~ 30	2	3
	~ 10	1	1.5
	< 3	0.5	1
길이 LENGTH	~3150	-	7
	~1600	4	5
	~ 800	3	4
	~ 400	2	3
	~ 200	1.5	2
	~ 100	1	1.5
등 급 GRADE		A	B

주철, 주강품 CASTING (±)			
~ 20M	8	14	24
~ 15M	7	12	21
~ 12M	6	10	18
~ 8M	5	8	14
~ 4M	4	6	11
~ 2M	3	4	8
~ 1M	2	3	6
~ 315	1	2	4
~ 120	1	2	3
~ 30	1	1	1
등 급 GRADE	A	B	C

용접 구조물 WELDING (±)			
~ 20M	-	6.0	8.0
~ 15M	-	5.0	7.0
~ 12M	-	4.0	6.0
~ 8M	-	3.0	5.0
~ 4M	0.8	2.0	4.0
~ 2M	0.5	1.2	3.0
~ 1M	0.3	0.8	2.0
~ 315	0.2	0.5	1.2
~ 120	0.15	0.3	0.8
~ 30	0.1	0.2	0.5
3~6	0.05	0.1	0.2
등 급 GRADE	A	B	C

기계 가공품 MACHINING (±)			
규정치않은 일반공차표 GENERAL TOLERANCE	기 호 MARK	일 자 DATE	변 경 내 역 DETAIL OF REVISION(E.C ZONE)

설변번호 E.C NO.	설계 DGN	검도 CHK	승인 APP

NOTE

1. 본품의 색상은 DESK 색상과 동일하게 도장할 것.
1. THIS PRODUCT SHOULD BE PAINTED IDENTICAL WITH DESK.

품번 NO.	부품 번호 PART NO.	품 명 DESCRIPTION	재 질 MATERIAL	수량 Q'TY	중량 W.T	비 고 REMARKS
2	RFC40019AN0-002	COVER	SS400	1		T1.2
1	RFC40019AN0-001	FIXING PLATE	SS400	1		T2.3

승인 APP	H.G.RYU 2008.10.13	재질 MAT'L	명 칭 TITLE: DEFROSTER DUCT COVER
검도 CHK	H.S.KIM 2008.10.13	총중량 G.W	
설계 DGN	J.I.LEE 2008.10.13	일 반 공 차 MC B, WD B, CT B	도면 번호 DRG. NO: RFC40019AN0 MS; Ver. 00; Rev. --
제도 DRG		SIZE A3	SCALE 1/1; 매수 SHEET 1 of 1

참고번호 REF. NO. FCP03681

HYUNDAI Rotem 현대로템주식회사

08-3D5101
FC-113
년-PRJT
정리번호

본 도면은 당사 재산으로서 허가없이 무단복사/배포 금지함. PROPERTY OF ISSUING ENTITY. CANNOT BE DISTRIBUTED OR REPRODUCED WITHOUT AUTHORIZATION.

CATIA